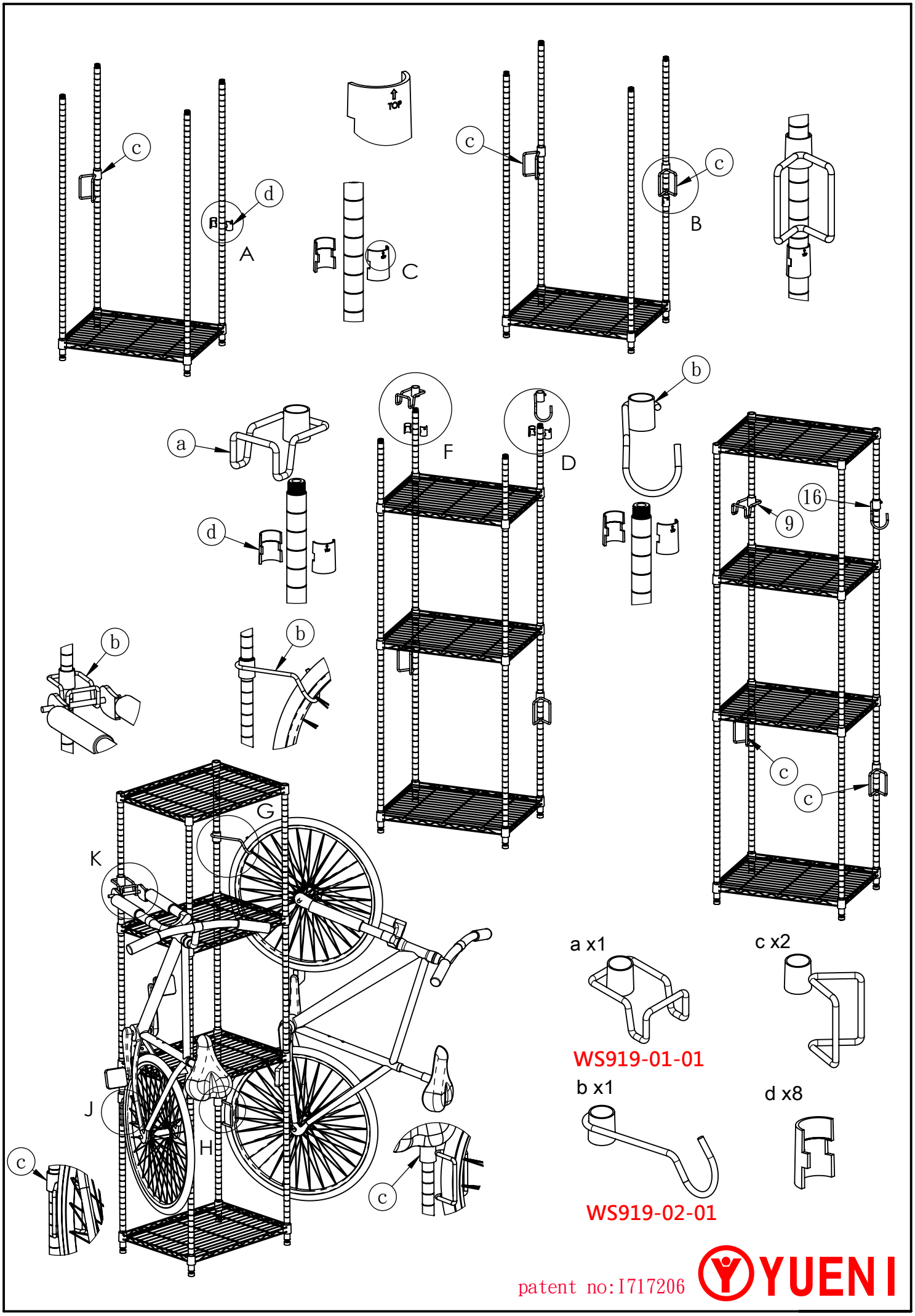

patent no:I717206

YUENI